novo 1:72 SCALE **MODEL**

GLOSTER JAVELIN FAW.9 OR 9R

Two seat all-weather fighter

ENGLISH INSTRUCTIONS
Test assembly position and fit of parts before cementing. Paint small parts before assembly and assemble in sequence shown.

ANWEISUNGEN AUF DEUTSCH
Vor dem Zusammenkitten, Montage der Teile, sowie deren gute Passung überprüfen. Kleine Teile vor dem Montieren anstreichen und in der vorgeschriebenen Folge zusammenbauen.

CONSIGNES EN FRANCAIS
Essayer la position de montage et l'ajustage des pièces avant de les coller. Peindre les petites pièces et puis les monter dans l'ordre indiqué.

ANVISNINGER PA NORSK
Prøv sammensetting og at delene passer før de limes. Mal små deler før sammensettingen, og sett dem sammen i angitt rekkefølge.

ISTRUZIONI IN ITALIANO
Provare la posizione di montaggio ed attacco delle parti prima di cementare. Verniciare le parti piccole prima del montaggio e montare nell'ordine indicato.

AANWIJZINGEN, NEDERLANDS
Alvorens de delen aan elkaar te lijmen eerst controleren hoe deze samengevoegd worden en of ze passend zijn. Verf de kleinere delen voordat ze gemonteerd worden en zet dan het model in de aangegeven volgorde in elkaar.

INSTRUCCIONES EN ESPANOL
Ponga a prueba la posición de montaje y ajuste de piezas antes de encolarlas. Pinte las piezas pequeñas antes de montar y entonces monte en el ordén mostrado.

SUOMALAISET RAKENNUSOHJEET
Kokeile osien asennus ja sopivuus ennen liimaamista. Maalaa pienet osat ennen kokoon panoa ja kokoa esitetyssä järjestyksessä.

10 TOP MODEL TIPS

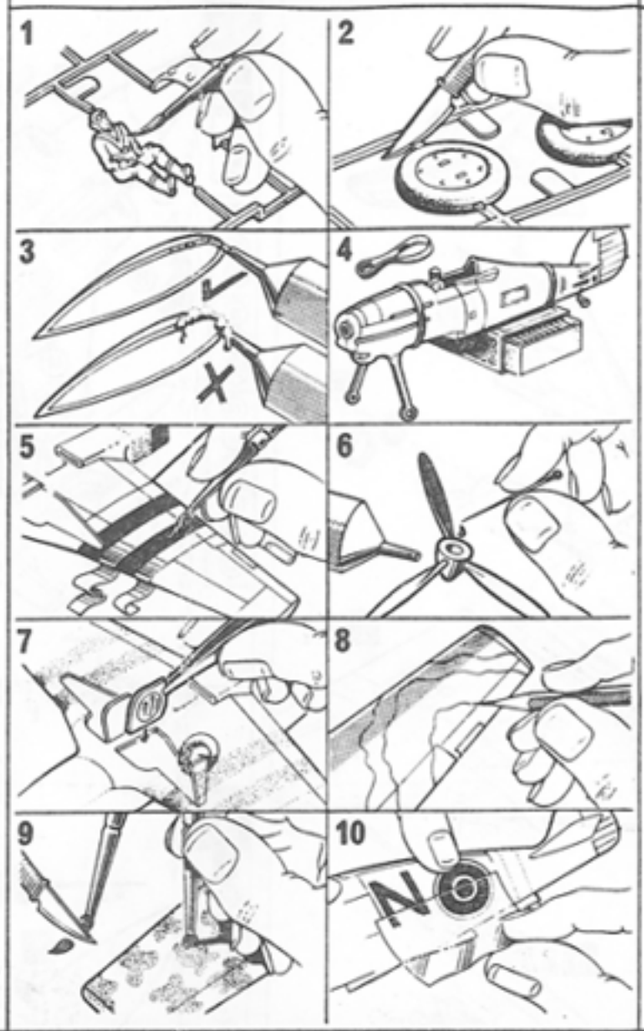

Gloster Javelin FAW.9 or 9R

First flown in November 1951, the Javelin was the first twin jet delta wing fighter in the world. A total of 385 planes were built in 8 different Marks, the Mk.9s being Mk.7s converted to Mk.8 standard. The 9R had a refuelling probe and four of these planes flew non-stop from the U.K. to Singapore in 1960 using flight refuelling. Engines : Two 11000 lb. thrust Bristol Siddeley Sapphire 203/204. Max. speed : 620 m.p.h. at 40000 ft. Service ceiling : 49,500 ft. Armament : Two 30 mm Aden guns and four Firestreak air-to-air missiles or 148 2" air-to-air rockets.

Das zum ersten Mal im November 1951 geflogene Javelin war das erste Zweisitzen-Deltaflügel-Jagdflugzeug der Welt. Insgesamt wurden 385 Flugzeuge in 8 verschiedenen Versionen gebaut, von denen die Mk.9 auf Mk.8-Standard umgebaute Mk.7 waren. Das 9R war mit einer Auftankvorrichtung ausgestattet, und vier dieser Flugzeuge flogen im Jahre 1960 ohne Halt von England nach Singapur, wobei sie in der Luft betankt wurden. Triebwerke : Zwei 4995 kg Axialdruck Bristol Siddeley Sapphire 203/204. Höchstgeschwindigkeit : 998 km/Std. bei 12200 m. Dienstgipfelhöhe : 15100 m. Bewaffnung : Zwei 30 mm Aden-Kanonen und vier Firestreak-Flugzeug-zu-Flugzeug-Geschosse oder 148 50 mm Flugzeug-zu-Flugzeug-Raketen.

Le Javelin, qui vola pour la première fois en Novembre 1951, fut le premier bi-réacteur de chasse à aile delta au monde. 385 appareils furent construits en tout, de 8 modèles différents, les Mk.9 étant des Mk.7 transformés selon les normes des Mk.8. Le 9R avait une sonde de remplissage et quatre de ces appareils volèrent sans escale du Royaume-Uni à Singapour en 1960 en faisant le remplissage en vol. Propulsion : Deux réacteurs Bristol Siddeley Sapphire 203/204 de 4995 kg de poussée. Vitesse maxi : 998 km/h à 12200 mètres. Plafond pratique : 15100 mètres. Armement : Deux canons Aden de 30 mm et quatre missiles air-air Firestreak ou bien 148 roquettes air-air de 50 mm.

Javelin fløy for første gang i november 1951, og det var verdens første jetjager med deltavinger. Alt i alt ble 385 fly bygget i 8 forskjellige utgaver, Mk.9 var Mk.7 ombygget til Mk.8 standard. 9R hadde påfyllingsåpning for bensinfylling i luften, og fire av disse flyene fløy uten mellomlanding fra Storbritannia til Singapore i 1960, med fylling av brennstoff i luften. Motorer : To Bristol Siddeley Sapphire 203/204 med 4995 kg trykk. Største hastighet : 998 km/t i en høyde av 12200 meter. Største operasjonshøyde : 15100 meter. Bevæpning : To 30 mm Aden-kanoner og fire Firestreak fly-mot-fly raketter eller 148 50 mm fly-mot-fly raketter.

Il Javelin che volò per la prima volta nel novembre del 1951 fu il primo bireattore caccia del mondo con ala a delta. Un totale di 385 aerei furono costruiti in 8 marche differenti; i Mk.9 erano i Mk.7 convertiti in Mk.8 standard. Il 9R aveva una sonda per rifornimento in volo e quattro di questi aerei volarono non-stop dalla Gran Bretagna a Singapore nel 1960 rifornendosi di carburante in volo. Motori : Due Bristol Siddeley Sapphire 203/204 con 4995 kg di spinta. Velocità massima : 998 Km orari a 12200 metri. Tangenza pratica : 15100 metri. Armamento : Due cannoni Aden di 30 mm e quattro missili Firestreak aria-aria oppure 148 razzi aria-aria di 50 mm.

De Javelin was de eerste tweemotorige deltastraaljager ter wereld en vloog voor het eerst in November 1951. In totaal werden er 385 toestellen gebouwd, in 8 verschillende versies; Mk.9 was een tot Mk.8 verbouwde Mk.7. De 9R was uitgerust met een sonde voor het tanken in de lucht en vier van deze toestellen vlogen in 1960 zonder tussenlanding van Engeland naar Singapore terwijl zij in de lucht bijgetankt werden. Motoren : twee Bristol Siddeley Sapphire 203/204, stuwkracht : 4995 kg. Max. snelheid : 998 km/u op 12200 m hoogte. Practische hoogtegrens : 15100 m. Bewapening : twee 30 mm Aden Kanonnen en vier Firestreak geleide projectielen voor luchtgevechten of 148 50 mm luchtgevecht-raketten.

Tuvo su primer vuelo en noviembre de 1951, siendo el Javelin el primer bombardero en el mundo con dos motores a reacción y con ala en delta. Se construyó un total de 385 aviones en ocho marcas distintas, de los cuales los Marca 9 eran los Marca 7 convertidos al nivel de los Marca 8. El 9R tenía un caño para suministro de combustible en pleno vuelo y cuatro de estos aparatos volaron sin escala desde Gran Bretaña hasta Singapur gracias al reabastecimiento en vuelo. Motores : Dos Bristol Siddeley Sapphire 203/204 de 4995 kg de empuje. Velocidad máxima : 998 k.p.h. a 12200 metros. Techo práctico : 15100 metros. Armamento : Dos cañones Aden de 30 mm y cuatro misiles anti-aéreos Firestreak o 148 cohetes anti-aéreos de 50 mm.

Marraskuussa 1951 ensikertaa lentänyt Javelin oli maailman ensimmäinen kuteja-suihkudeltatasohävittäjä. Niitä rakennettiin kaikenkaikkiaan 385 kappaletta kahdeksassa eri versiossa. Versio 9 oli versio 7 muunnettuna versio 8:n standardiin. 9R:ssä oli tankkaus sondi ja vuonna 1960 neljä konetta lensi Englannista non-stop Singaporeen tankaten ilmassa. Moottorit : Kaksi 4995 kg, vetovoimon Bristol Siddeley Sapphire 203/204. Kattonopeus : 998 km. p/t. 12200 metrissä. Palvelulakikorkeus : 15100 metriä. Aseistus : Kaksi 30 mm Aden tykkiä ja neljä Firestreak ilmasta-ilmaan ammusta tai 148 50 mm ilmasta-ilmaan rakettia.

novo AIRCRAFT KITS

Javelin– All Weather Fighter

F408

INSTRUCTION LEAFLET
FEUILLET D'INSTRUCTIONS
BROCHURE MET INSTRUCTIES
INSTRUKSJONSHEFTE
ANWEISUNGSHEFT
HOJA DE INSTRUCCIONES
OHJEKIRJANEN
VOLANTINO D'ISTRUZIONI

Cat.No.78086

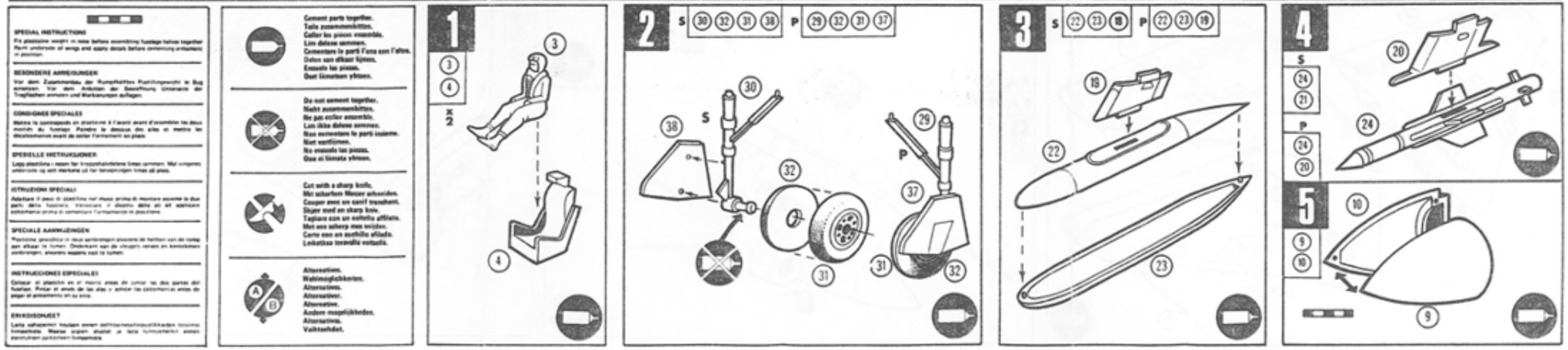

GLOSTER JAVELIN FAW.9 OR 9R

Two seat all-weather fighter

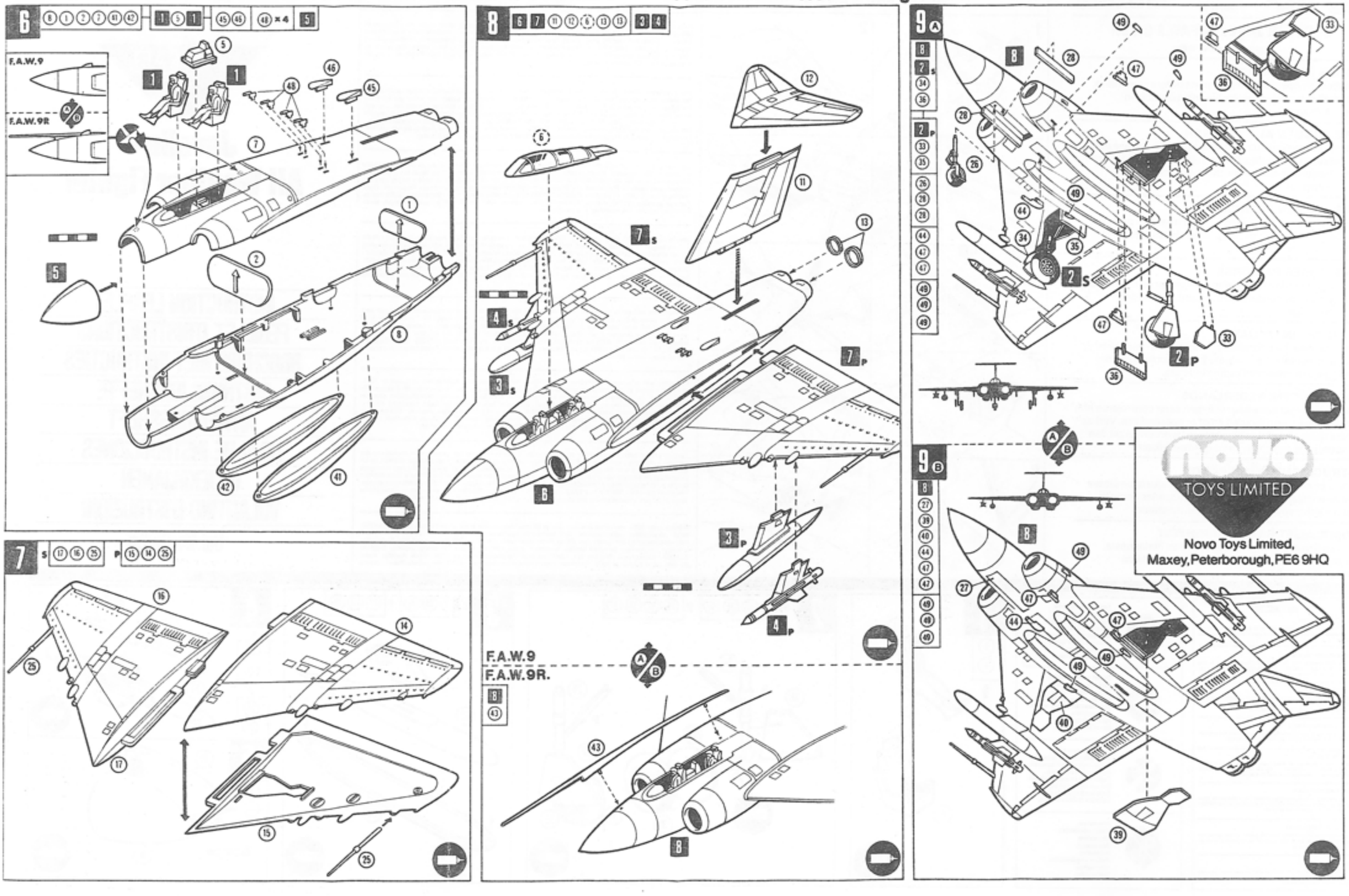

TOYS LIMITED
Novo Toys Limited,
Maxey, Peterborough, PE6 9HQ

Gloster Javelin F.A.W.9/9R Colour painting guide

Cat. No. 78086

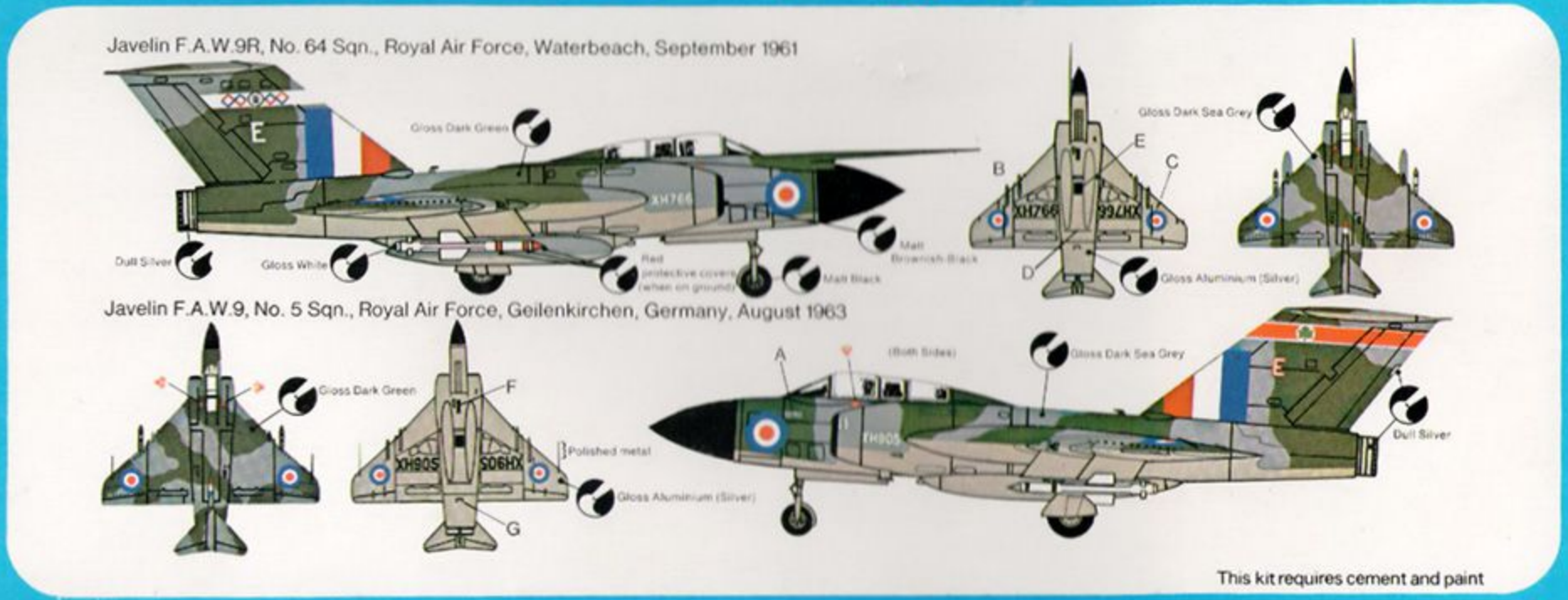

novo AIRCRAFT KITS