INSTRUKCJA MALOWANIA

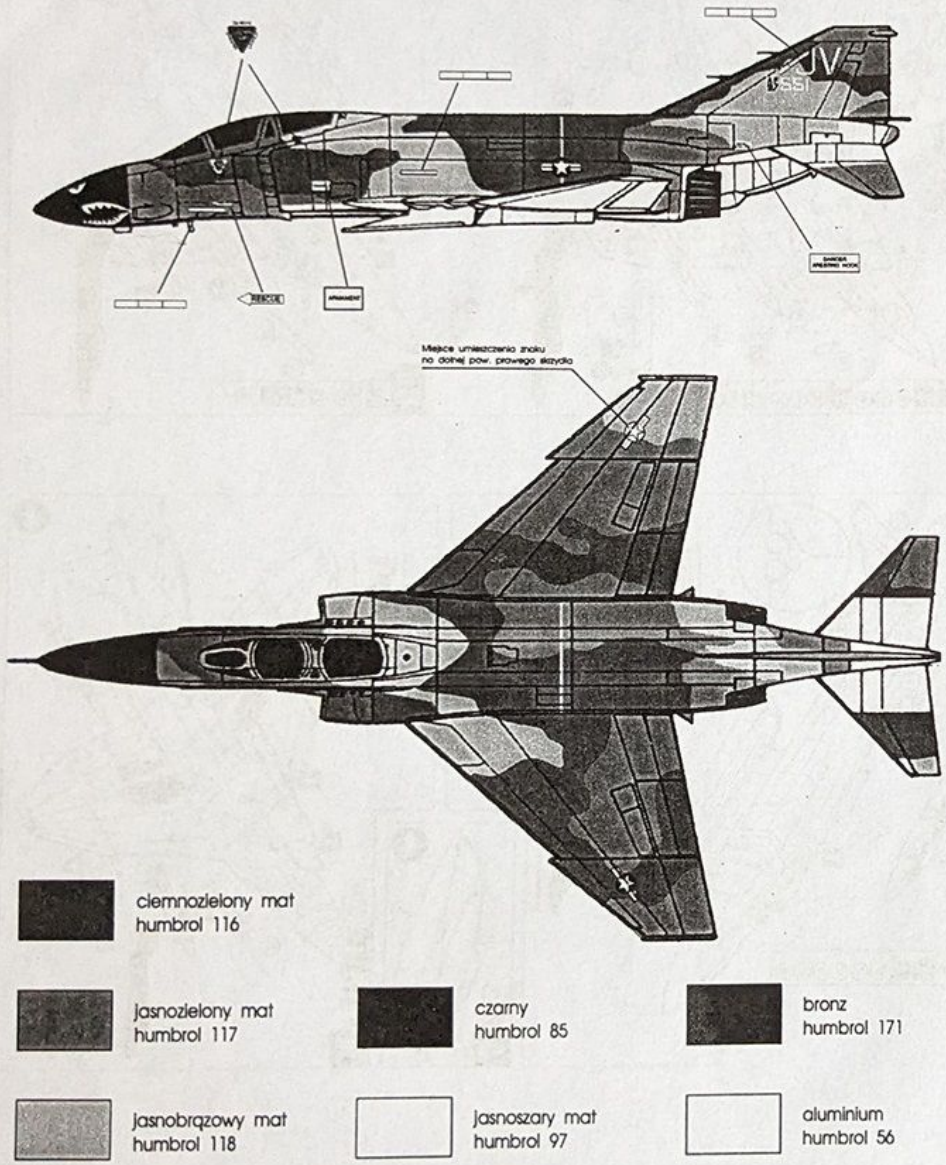

MCDONNELL DOUGLAS F-4

PHANTOM II

MODEL DO SKLEJANIA

ZABAWKA DLA DZIECI OD LAT 7

Pierwsza seria samolotu F-4 została wyprodukowana w roku 1960, i do roku 1979, wyprodukowano ok. 5200 samolotów w 20 wersjach. Phantom był samolotem wielozadaniowym - w zależności od wersji zdolnym do wykonywania działań myśliwskich, szturmowych, rozpoznawczych, morskich itp.

Był szeroko użyty przez Amerykanów w konflikcie wietnamskim. Oprócz Stanów Zjednoczonych użytkownikami Phantoma były Wielka Brytania, Iran, Korea Płd., Izrael, RFN, Japonia, Hiszpania, Grecja i Turcja.

Dane techniczne :

Rozpiętość	11.68 m
Długość	19.2 m
Wysokość	5 m
Max. masa startowa	28.05 kg
Prędkość max.	2300 km/h
Taktyczny promień działania	440 km
Udźwig	4000 kg
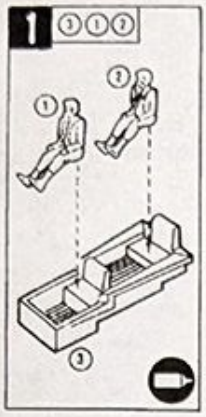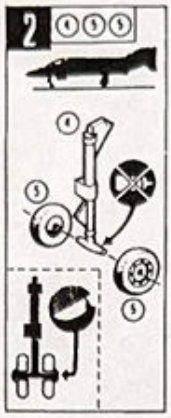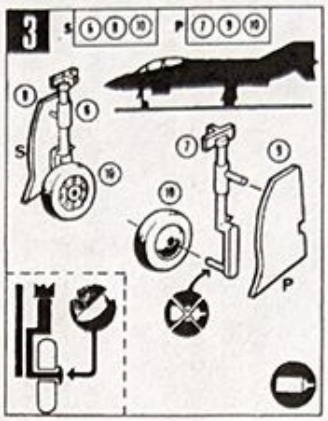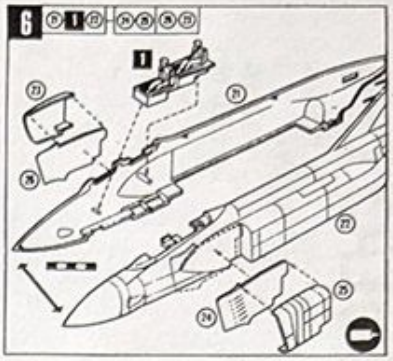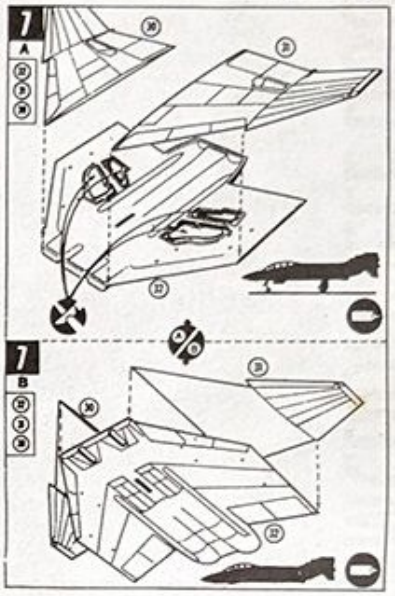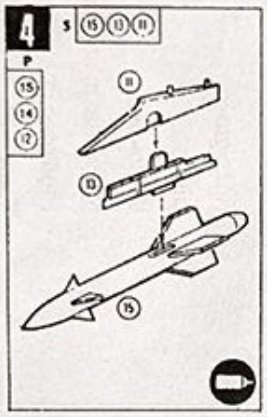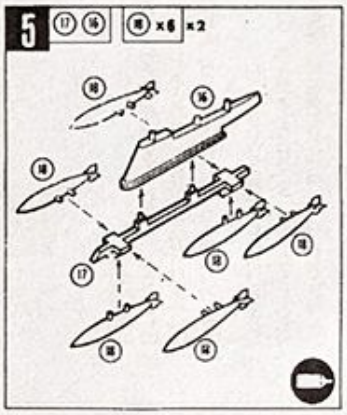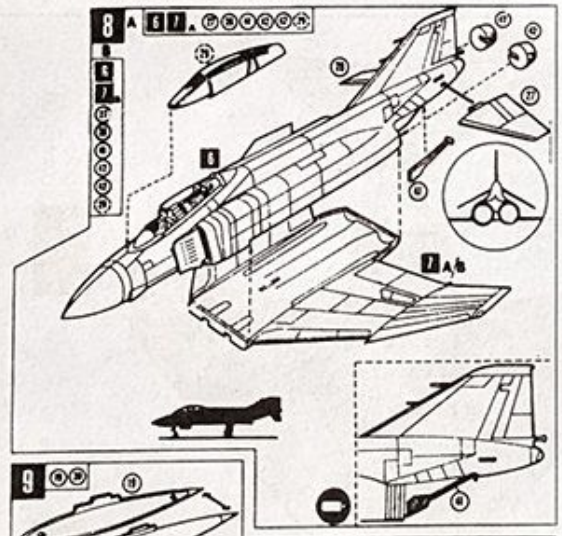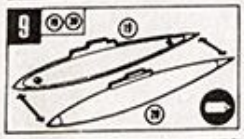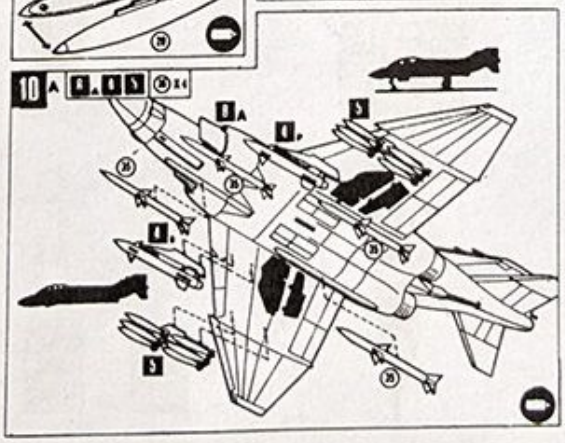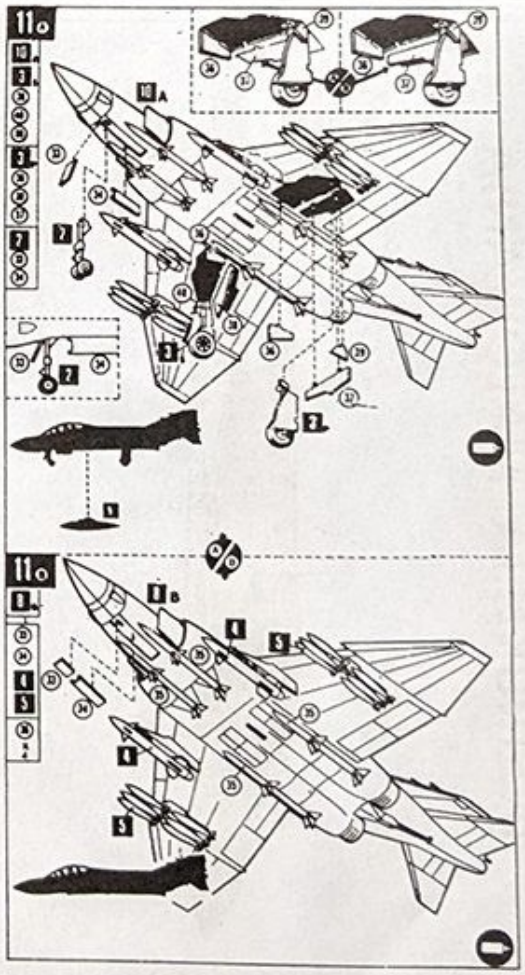
INSTRUKCJA MONTAŻU