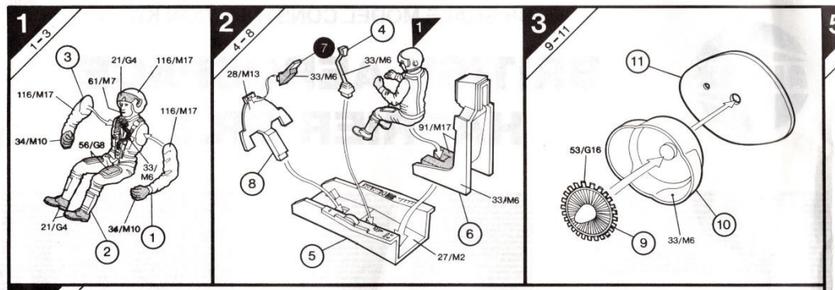

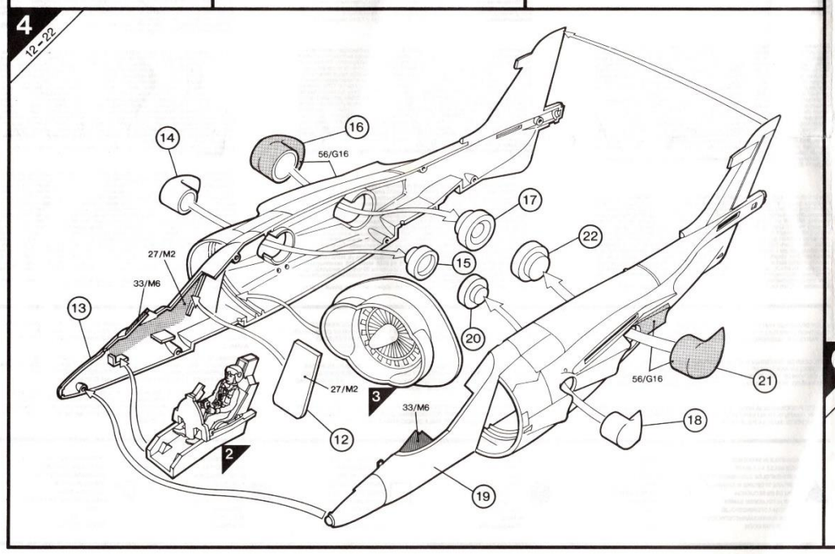

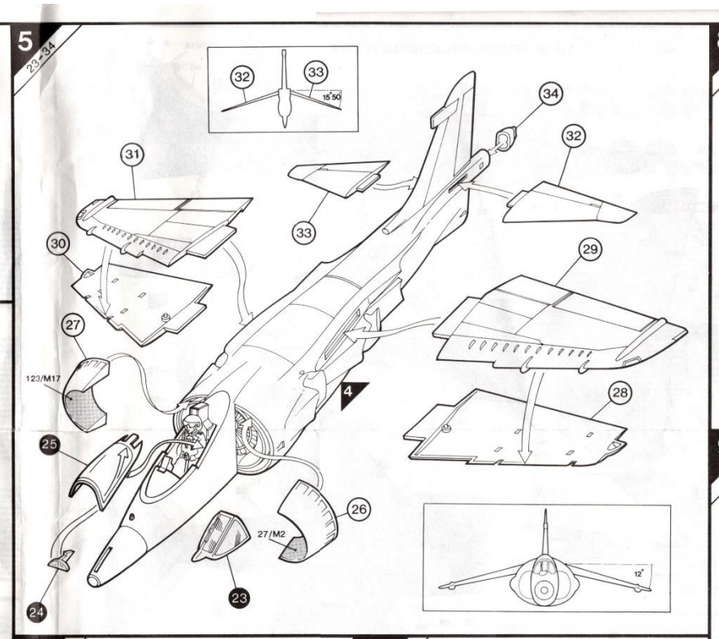

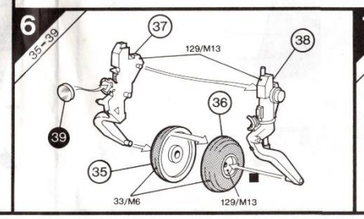

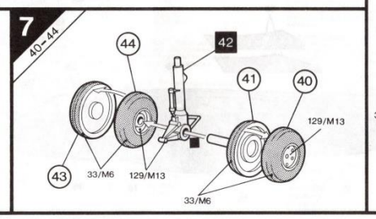

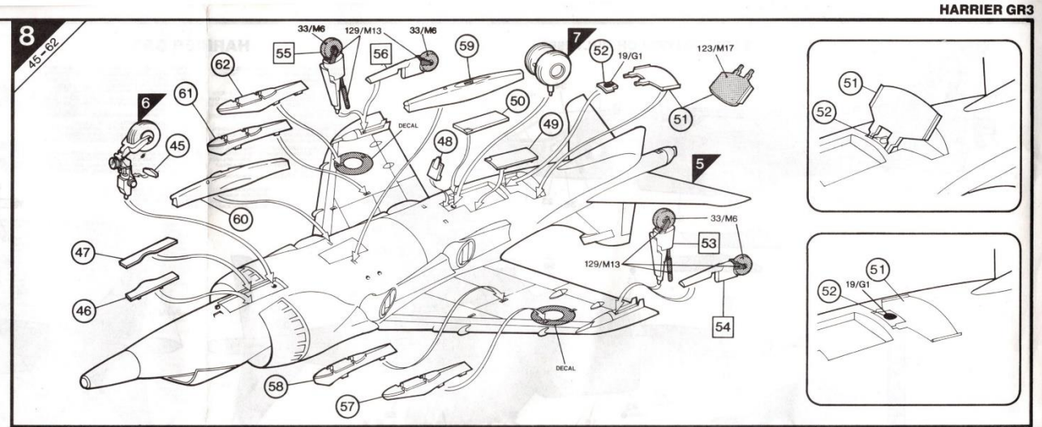

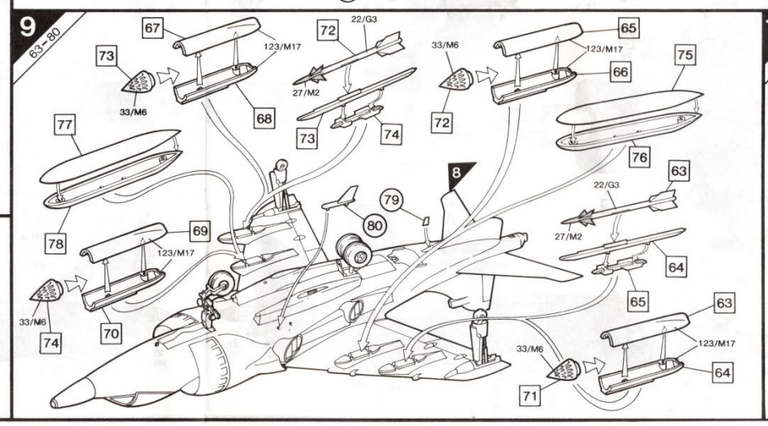

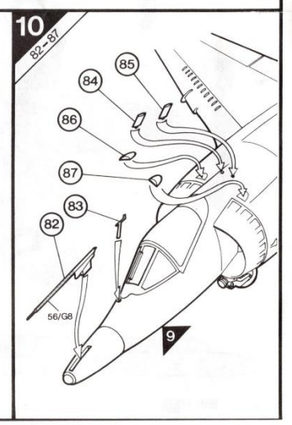

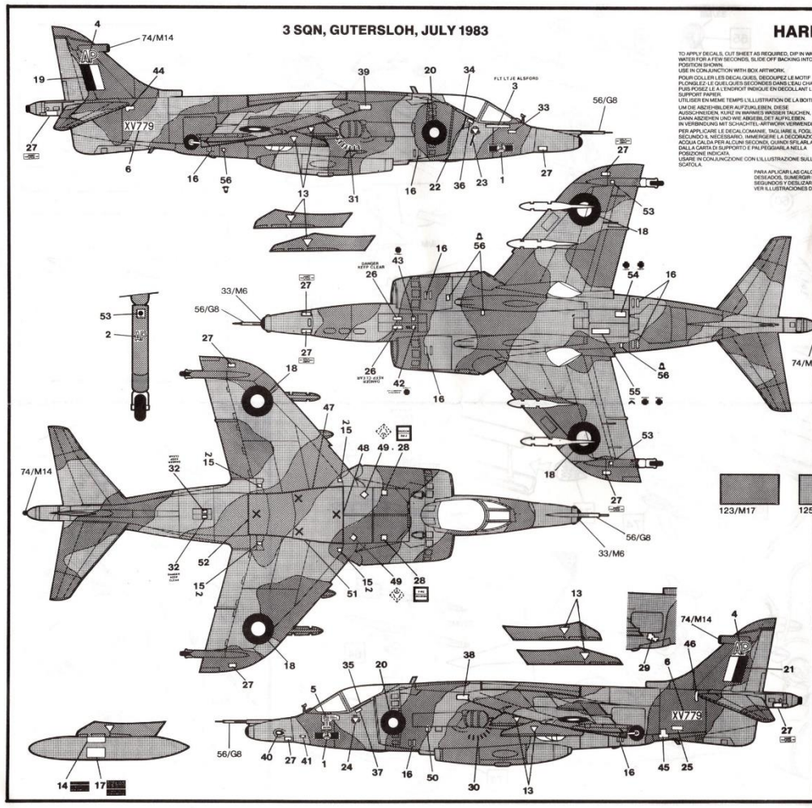

TO APPLY DECALS, CUT SHEET AS REQUIRED, DIP IN WARM WATER FOR A FEW SECONDS, SLIDE OFF BACKING INTO POSITION AND PRESS.
USE IN CONJUNCTION WITH BOX ARTWORK.
POUR COLLER LES DECALQUES, DECOUPEZ LE MOTIF PLONGEZ-LE LE QUELQUES SECONDES DANS L'EAU CHAUDE, PUIS POSEZ LE A L'ENDROIT INDIQUE EN DECOLLANT LE SUPPORT PAPIER.
UTILISER EN MEME TEMPS L'ILLUSTRATION DE LA BOITE.
AUFLEGEN, DIE ABZIEHBILDER NACH BEDARF KURZ IN WARMES WASSER TAUCHEN, DANN ABZIEHEN UND WIE ABGEBILDET AUFKLEBEN.
IN VERBINDUNG MIT SCHACHTEL-ARTWORK VERWENDEN.
PER APPLICARE LE DECALCOMANIE, TAGLIARE IL FOGLIO SECONDO IL NECESSARIO, IMMERGERE LA DECOMPOSIZIONE IN ACQUA CALDA PER ALCUNI SECONDI, QUINDI SFILARLA DALLA CARTA DI SUPPORTO E PALPEBGIARLA NELLA POSIZIONE INDICATA.
USARE IN CONJUNCIONE CON L'ILLUSTRAZIONE SULLA SCATOLA.

PARA APLICAR LAS CALCOMANIAS, SEPARAR LOS TEMAS DESEADOS, SUMERGIR EN AGUA TIBIA DURANTE UNOS SEGUNDOS Y DESLIZAR LA CALCA EN LA POSICION DEBIDA.
VER ILLUSTRACIONES DE LA TAPA.

OM DE PLAKFJES OP TE PLAKKEN MOET HET BLAD GEKNIPT WORDEN ZOALS AANGEGEVEN, EEN PAAR SECONDEN IN WARM WATER DOMPELEN, VERVOLGENS VAN HET DRAGERVEL GEHAALD WORDEN ZOALS AFGEBEELD EN ZOALS GEBRUIK SAMEN MET AFBEELDING OP DOOS.
PASTAPTTANG IN DEKALEN KLIPP AWKET, DOPPA I VARMT VATTEN NÅGRA SEKUNDER, LÄT BAKSIDAN GLIDA PÅ PLATS SOM BILDEN VISAR.
ANVÄNDS I SAMBAND MED KARTONGENS HANDLEDNINGAR.
ÄLLE DEKALEN ZUSCHNEIDEN, KURZ IN EINEN SIRTOKUNA ARKISTA, LIPOTA JÄRKEMÄÄN VITTEEN MUUTAMAASS SEKUNNISS, POISTA SIRTOKUNA TAUSTASTAIRA JA SIIRRÄ PIIRROKSEN OSOITTAMAAN KOHTAAN.
PARA APLICAR AS DECALCOMANIAS, CORTAR AS FOLHAS À MEDIDA DO SIMBOLO PRETENDIDO E MERGULHA-LO EM ÁGUA MORNA DURANTE ALGUNS SEGUNDOS. DEPOIS, COM A AJUDA DE UMA PINÇA, DESLIZA-LO E APLICA-LO NO RESPECTIVO LUGAR.

1/48 SCALE MODEL CONSTRUCTION KIT

05102

BRITISH AEROSPACE HARRIER GR.3

The British Aerospace Harrier has the unique ability to take-off and land vertically. This is achieved by passing the airflow from its single Rolls Royce Pegasus motor out through four nozzles (two on each side of the aircraft). These nozzles may be rotated to direct the engine's thrust either directly downwards for take-off and landing, directly aft for normal forward propulsion, or to any in-between position for the transition from vertical to horizontal flight. The Harrier GR3 is the latest version of the Harrier family, it is distinct from the Sea Harrier used by the Royal Navy. The Harrier is capable of take-off and land vertically allows it to operate from dispersed locations away from the main airfields, whose runways would be vulnerable to attack in the event of war. Operating from hide-aways and clearings in forests, the Harrier would perform tactical attacks and reconnaissance missions, mainly over battlefield areas, for which it carries a variety of weapons. This kit includes the Matra 155 rocket pods (each carrying 18 unguided rockets), two Aden 30mm cannon, alternative 455 liter wheel/tanks for the Harrier, a 455 liter drop tanks for the inboard pylon and alternative AIM9 sidewinder air interception missiles for the outboard pylons.
Maximum speed is 1186 km/h (736 mph); strike range 418 km (260 miles); wingspan 7.6 m (25ft 3ins); length 14.37 m (47ft 2ins).

De Harrier van British Aerospace heeft het unieke vermogen om in verticale richting op te stijgen en te landen. Dit is mogelijk door de luchtstroom vanuit de enkele Rolls Royce Pegasus motor door vier straalpijpen (twee aan ieder zijde van het vliegtuig) te laten lopen. Deze straalpijpen kunnen gedraaid worden om de stuwkracht van het vliegtuig letterlijk direct naar beneden voor opstijgen en landen, hetzij direct achteruit voor normale voorwaartse voortstuwing, of in elke tussenstand voor de overgang van verticale naar horizontale vlucht. Dit is een bouwpakket van de Harrier GR3 die door de British luchtmacht, de RAF, wordt gebruikt en verschilt van de Sea Harrier die gebruikt wordt door de British marine, de Royal Navy. Het vermogen van de Harrier om in verticale richting op te stijgen en te landen maakt het mogelijk om het toestel vanuit verspreide locaties te laten opstijgen en te landen, ver van de gebruikelijke landingsbanen die kwetsbaar zouden zijn voor aanvallen in geval van oorlog. Door het toestel vanuit verborgen en open plekken in bossen te laten opereren, zal de Harrier tactische aanvallen en verkenningsmissies kunnen uitvoeren, met name over gevechtszones waarvoor het verschillende wapens meedraagt. Dit bouwpakket bevat onder andere de Matra 155 raketpijpen (elke met 18 ongeleide raketten bevatten), twee op de romp aangebrachte 30 mm Aden kanonnen, alternatieve 455 liter wheel/tanks voor het binnenboord luchtvaartuig, 455 liter drop tanks voor de buitenboordpylonen, en alternatieve AIM9 sidewinder luchtverdedigingsraketten voor de buitenboordpylonen.
De maximumsnelheid is 1186 km/u, de trefafstand 418 km, de spanwijdte 7,6 m en de lengte 14,37 m.

The British Aerospace Harrier has den unika förmågan att lyfta och landa vertikalt. Detta presteras genom att leda luftflödet från dess enkla Rolls Royce Pegasus motor ut genom fyra munstycken (två på var sida om flygplanet). Dessa munstycken kan roteras för att riktа motorns drivkraft antingen rakt nedåt för start och landning, rakt bakåt för normal framdrivning eller till en mellanliggande position för övergång från svävning till normal flygning. Harrier GR3 har den bygglatsen är av Harrier GR3, som snävdes av RAF (flygvapnet). Den skiljer sig från Sea Harrier som det brittiska flottan, Royal Navy, använder och som vertikalt gör att det kan användas på spridda platser bortom de större flygfälten, vilkas start- och landningsbanor är sårbara i händelse av krig. Från gömställen och öppningar i skogen kan Harrier utföra taktiska anfall och spaningsuppgifter, i huvudsak över slagfältsområden, för vilket det bär en mängd olika vapen. Den här bygglatsen innehåller Matra 155 raketpaket (som var och en bär 18 betyrda raketer), två flygkroppsmonterade 30 mm Aden kanoner, alternativa 455 liter, nedsadelbara bränsletankar för de inre flärdstyvningsmastarna och alternativt AIM9 Sidewinder luftförsvarsrobotar för de yttre flärdstyvningsmastarna.
Maximifar är 1186 km/h, räckvidden 418 km, vingbredd 7,6 m, längd 14,37 m.

Le Harrier de British Aerospace a la capacité sans pareille de décoller et d'atterrir à la verticale. Ce résultat a été obtenu en faisant passer le flux d'air du moteur unique Rolls Pegasus Rolls-Royce par quatre tuyères (deux de chaque côté de l'appareil). Ces tuyères peuvent être orientées de manière à diriger la poussée du moteur soit directement vers le bas pour le décollage et l'atterrissage, soit directement vers l'arrière pour la propulsion avant normale, ou encore vers n'importe quelle position intermédiaire pour passer du vol stationnaire au vol avant normal. Ce modèle en kit est celui du Harrier GR3 utilisé par la RAF, l'armée de l'air britannique. Il se distingue du Sea Harrier. La capacité du Harrier à décoller et atterrir à la verticale lui permet de fonctionner à partir d'endroits dispersés éloignés des principaux terrains d'aviation, dont les pistes seraient vulnérables à l'attaque en cas de guerre. Opérant à partir de lieux dissimulés et de clairières de forêt, le Harrier effectuerait des attaques tactiques et des missions de reconnaissance, principalement au-dessus des zones de combat, pour lesquelles il emporte d'armes diverses. Ce kit comprend les nacelles de roquettes Matra 155 (chacune portant 18 roquettes non guidées), deux canons Aden de 30 mm montés dans le fuselage, des réservoirs secondaires largables de 455 litres pour le pylône intérieur et d'autres missiles d'interception aérienne "sidewinder" pour les pylônes extérieurs.
Vitesse maximale 1186 km/h; portée de tir 418 km; envergure 7,6 m; longueur 14,37 m.

El Harrier de British Aerospace posee la capacidad singular de despegar y aterrizar verticalmente. Esto se logra haciendo pasar la corriente de aire desde su motor único Rolls Royce Pegasus a través de cuatro toberas (dos en cada lado del aparato). Dichas toberas pueden girar para dirigir el empuje del motor, ya sea directamente hacia abajo para despegar y aterrizar verticalmente, directamente hacia atrás para la propulsión normal hacia delante, o a cualquier posición intermedia para la transición desde el vuelo estacionario al vuelo normal hacia delante. Este kit corresponde al modelo del Harrier GR3, pilotado por la RAF, a diferencia del Sea Harrier, utilizado por la Royal Navy. La capacidad del Harrier de despegar y aterrizar verticalmente le permite operar desde emplazamientos dispersos lejos de las principales pistas de aterrizaje, cuyas pistas serían vulnerables a ataques en caso de guerra. Operando desde escondrijos y zonas despejadas, el Harrier llevaría a cabo ataques tácticos y misiones de reconocimiento, principalmente sobre campos de batalla, para lo cual transporta una variedad de armamentos. Este kit incluye recepáculos Matra 155 (transportando cada uno 18 cohetes no guiados), dos cañones Aden de 30 mm montados en el fuselaje, depósitos lanzables de 455 litros alternativos para el pilón de dentro y misiles de intercepción aérea Sidewinder AIM9 alternativos para los pilones de fuera.
Velocidad máxima: 1186 km/h; autonomía de ataque: 418 km; apertura alare m. 7,6; longitud 14,37 m.

Der Harrier von British Aerospace hat die einzigartige Fähigkeit, vertikal starten und landen zu können. Diese wird dadurch erreicht, daß der Luftstrom aus seinem Rolls-Royce Pegasus Triebwerk aus vier Düsen (zwei an jeder Flugzeugseite) ausgeblasen wird. Diese Düsen können geschwenkt werden, um den Triebwerksschub entweder direkt nach unten zum Starten und Landen oder direkt nach hinten für normalen Vorwärtsantrieb zu richten. Außerdem können sie auf jede Zwischenstellung für den Übergang von Transitionsflug zu normalen Vorwärtsflug geschwenkt werden. Dieser Bausatz stellt die Version Harrier GR3 der RAF dar, die sich von der Sea Harrier der Royal Navy unterscheidet. Der von der Royal Navy (britische Marine) verwendet wird. Der Harrier vertikal starten und landen kann, kann er von verstreuten Stellen abseits der Hauptflugplätze, deren Start- und Landebahnen im Kriegsfall angegriffen werden könnten, betrieben werden. Von versteckten Landeplätzen und Waldlichtungen aus würde der Harrier taktische Angriffe und Aufklärungsflüge, hauptsächlich über Kampfgebiete, durchführen. Hierzu führt er eine Vielzahl von Waffen mit sich. Dieser Satz enthält 18 roquettes non guidées; deux canons Aden de 30 mm montés dans le fuselage; réservoirs secondaires largables de 455 litres pour le pylône intérieur et d'autres missiles d'interception aérienne "sidewinder" pour les pylônes extérieurs.
Höchstgeschwindigkeit: 1186 km/h (736 mph), Kampfbereich 418 km (260 Meilen), Flügelspannweite 7,6 m, Länge: 14,37 m.

L'Harrier della British Aerospace a la prerogativa di decollare e atterrare verticalmente. Ciò è possibile facendo passare il flusso di aria dal singolo motore Rolls-Royce Pegasus attraverso quattro ugelli (due su ciascun lato dell'aereo). Questi ugelli sono orientabili per dirigere la spinta del motore direttamente verso il basso per il decollo e l'atterraggio, direttamente verso poppa per la normale propulsione in avanti o su qualsiasi posizione intermedia per la transizione dal volo a punto fisso al normale volo in avanti. Questo kit è la versione Harrier GR3 usata dalla RAF, l'aviazione militare britannica, a differenza dell'impiegato dalla Marina. La capacità di decollare e atterrare verticalmente permette all'Harrier di operare da località diverse lontane dai campi di aviazione principali le cui piste sarebbero vulnerabili in caso di attacco bellico. Operando da punti nascosti e radure nelle foreste, l'Harrier svolge attacchi tattici e missione de reconoscimento, principalmente sobre campi di battaglia per le quali trasporta una varietà de armamentos. Questo kit include recepstacoli Matra 155 (trasportando cada uno 18 coheres no guiados), due cannoni Aden da 30 mm montati nella fusoliera, serbatoi secondari da 455 litri alternativi per il pilone interno e missili Sidewinder alternativi AIM9 di intercettazione aerea per i piloni esterni.
La velocità massima è 1186 km/h; autonomia di attacco aereo 418 km; apertura alare m. 7,6; lunghezza m. 14,37.

O Harrier da British Aerospace possui a capacidade única de descolar e aterrisar verticalmente. Isto é alcançado pela passagem do fluxo de ar do motor Pegasus Rolls Royce através de quatro tubos (dois de cada lado da aeronave). Estes tubos podem ser girados para orientar o impulso do motor quer directamente para baixo para descolagem e aterrissagem, ou directamente para trás para propulsão normal para frente, ou para qualquer posição intermédia para a transição do voo estacionário para o voo normal. Este um conjunto para montagem do modelo Harrier GR3 usado pela Força Aérea Britânica, diferente do Sea Harrier usado pela Marinha Britânica. A capacidade do Harrier de descolar e aterrisar verticalmente permite que ele possa ser utilizado de locais dispersos longe dos principais campos de aviação, cuja pistas estariam expostas a ataques no caso de uma guerra. Usando de lugares escondidos e clareiras em florestas, o Harrier pode realizar ataques táticos e missões de reconhecimento, principalmente sobre as áreas de batalha, para as quais ele carrega uma variedade de armamentos. Este conjunto inclui dois conjuntos para montagem inclui os compartimentos para os foguetes Matra 155 (cada um transportando 18 foguetes não guiados); dois canhões Aden de 30mm montados na fuselagem; depósitos descartáveis alternativos descartáveis com capacidade de 190 gallons (455 litros) para o pilone interno e mísseis 'Sidewinder' AIM9 para intercepção aérea para os pilones exteriores.
Velocidade máxima: 1186km/h (736 mph); alcance de ataque 418km (260 milhas); envergadura 7,6m (25pés 3 pol.); comprimento 14,37 m (47 pés 2 pol.).

STUDY DRAWINGS AND PRACTICE ASSEMBLY BEFORE CEMENTING PARTS TOGETHER. CAREFULLY SCRAPE PLATING AND PAINT FROM CEMENTING SURFACES. ALL PARTS ARE NUMBERED. PAINT SMALL PARTS BEFORE ASSEMBLY.

BESTUDEER DE TEKENINGEN EN PROBEER HET SAMENVOEGEN, VOORDAT JE DE ONDERDELEN AAN ELKAAR VASTPLANT. SCHAUW VOORZICHTIG HET VERGULSEL EN DE VERF VAN DE VAST TE PLAKKEN VLAKKEN. ALLE ONDERDELEN ZIJN GENUMMERD. VERF DE KLEINE ONDERDELEN AL VORENS SAMEN TE VOEGEN.

TUTUSTU PIRROKSIINN JA HARJOITTELE KOKOAMISTA ENNEN KUIN LIIMAAT OSAT YHTEEN. RAAPUTA MAALI VAROVASTI POIS LIIMATTAVILTA PINNOILTA. KAIKKI OSAT ON NUMEROITU. MAALAA PIENET OSAT ENNEN KOKOAMISTA.

ÜBERSETZUNG

ÜBERSETZUNG

ÜBERSETZUNG